HESTORE.HU
elektronikai alkatrész áruház

EN: This Datasheet is presented by the manufacturer.

Please visit our website for pricing and availability at www.hestore.hu.

CK-1031

Forgó kapcsoló, 3 x 4 pozíciós, Forr-füles kivezetésekkel

100.220.01

Unit: mm

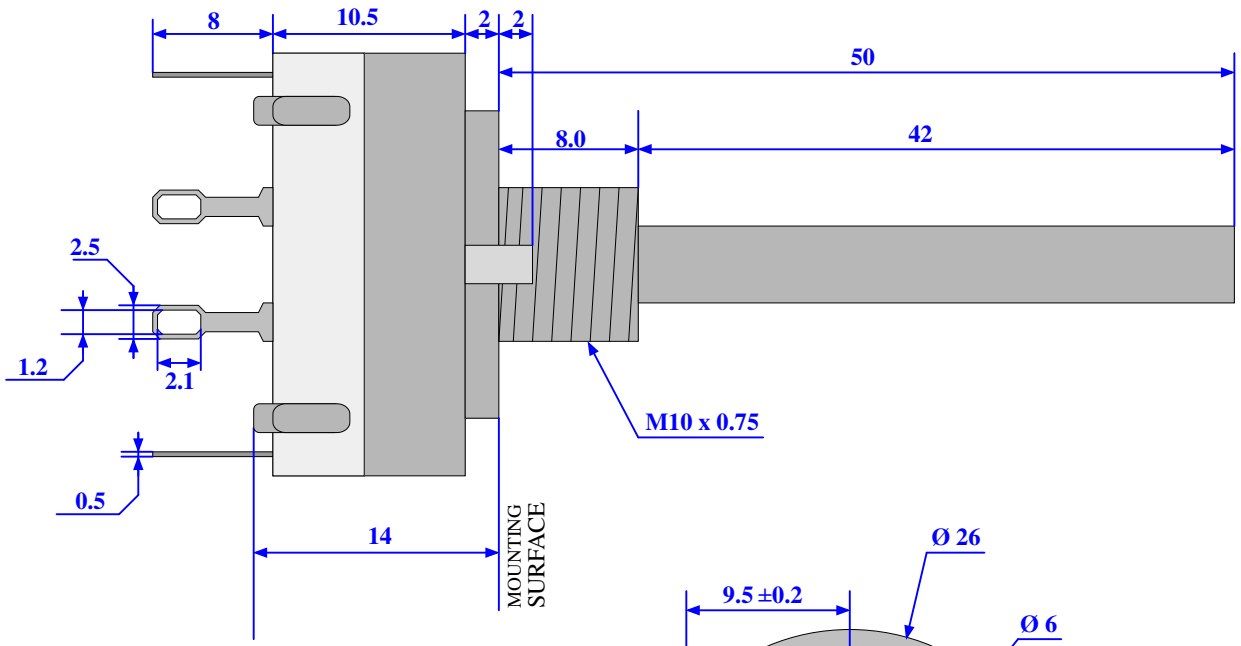

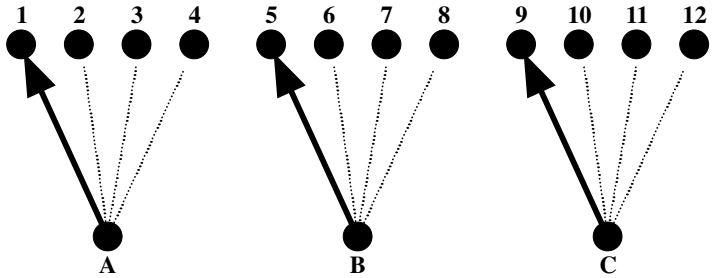

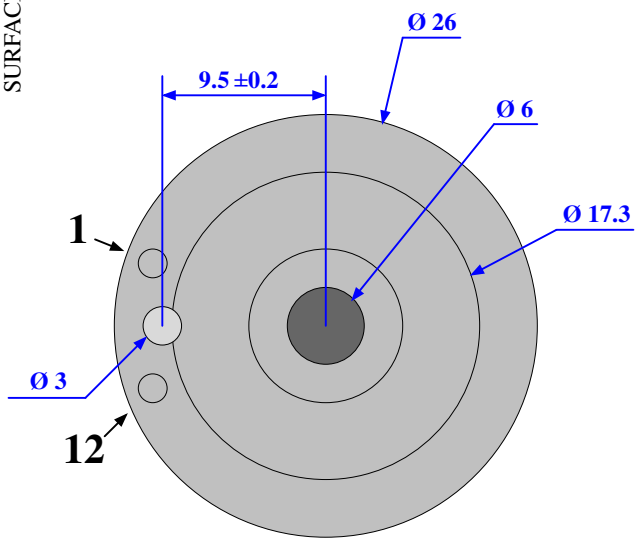

Top view

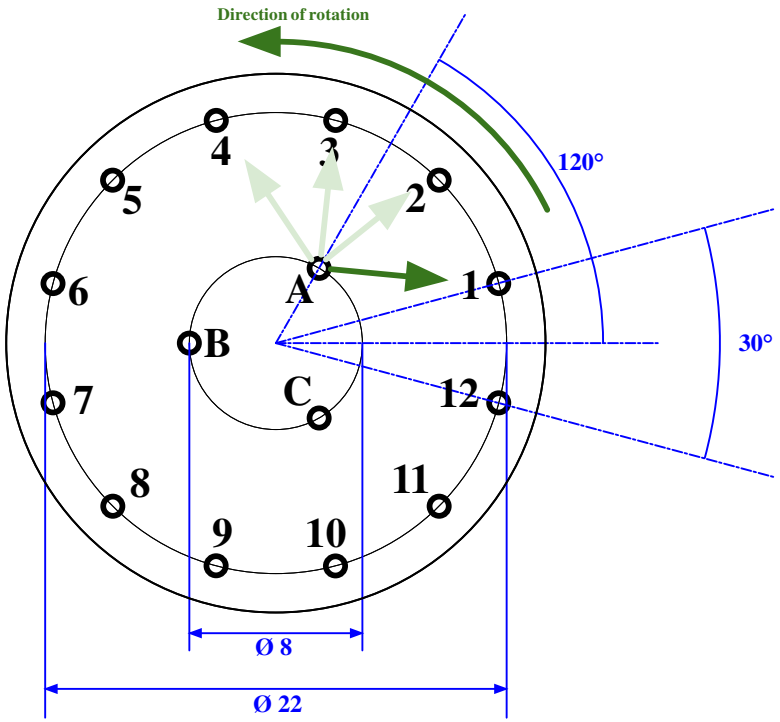

Bottom view